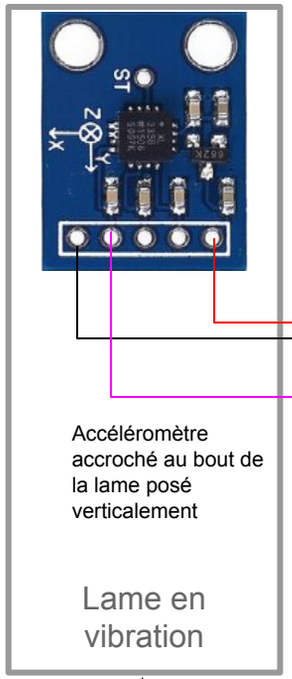

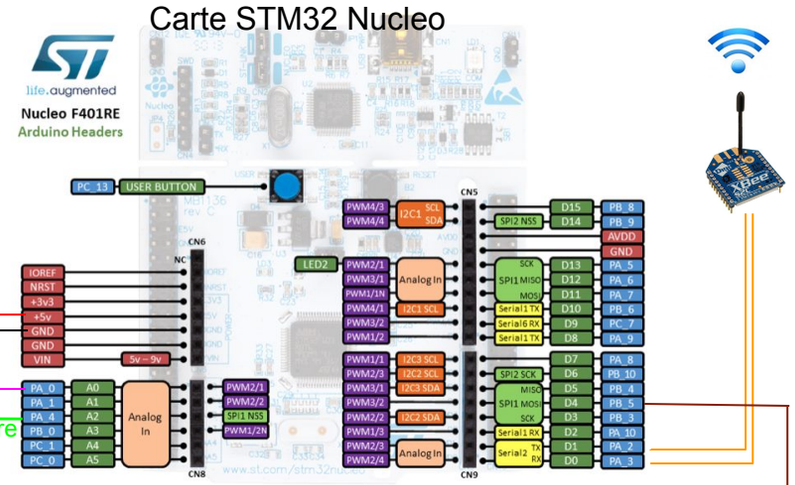

Acquisition des donnés

la réception et l'envoie des donnés par WIFI est réalisé par la carte XBEE

IHM

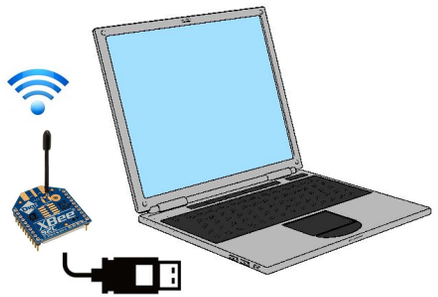

Alimentation

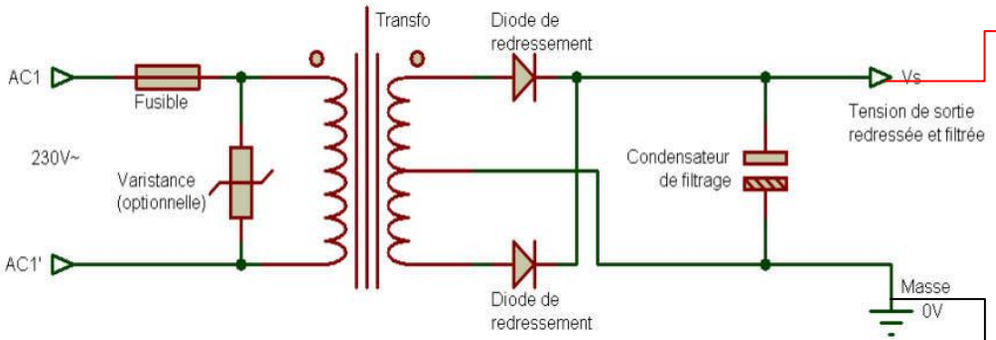

Transformateur 230v → 24v + un redresseur double alternance + filtrage

Asservissement du moteur en vitesse avec un correcteur PID

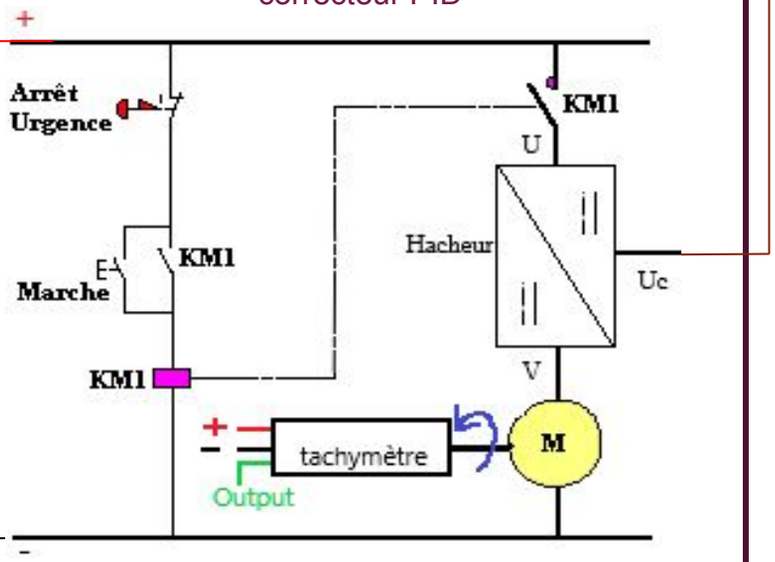

Transformation de mouvement

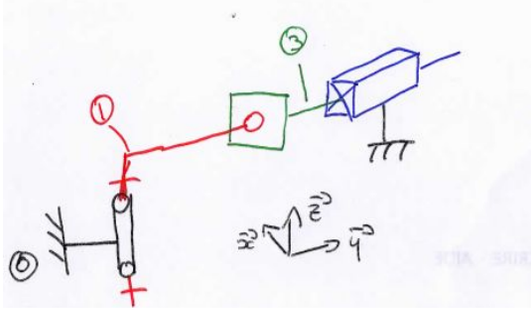

0 : Bâti
1 : Système poulie courroie
3 : Table